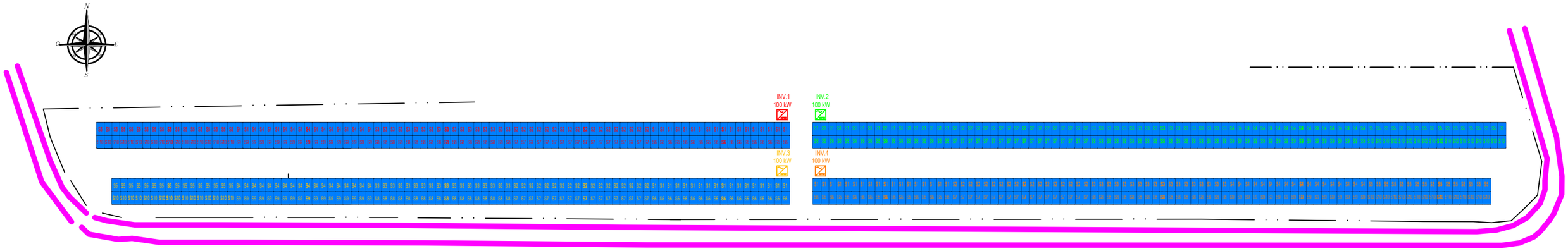

Non in scala

LEGENDA SIMBOLI

N°712 panelli
Impianto fotovoltaico: 498,400 kWp
Modulo fotovoltaico monocristallino
TRINA SOLAR, VERTEX TSM-DE21, 700W
2384 x 1303 x 35 mm

ORIENTAMENTO: Sud
INCLINAZIONE: 25°

Sezione 00

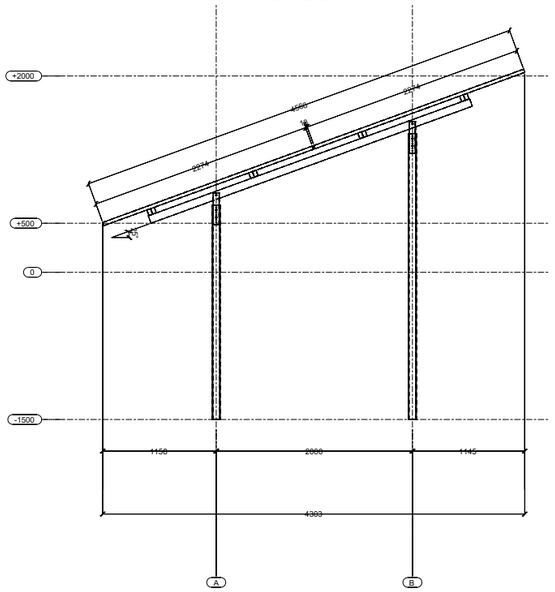

Pianta

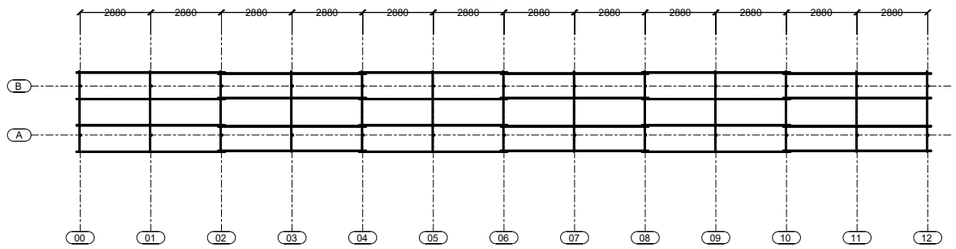

Pianta

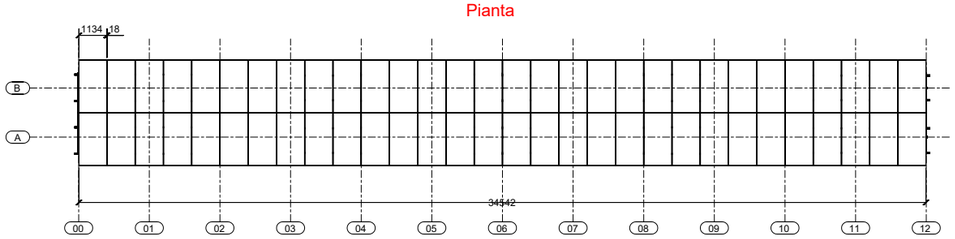

VISTA ESEMPLIFICATIVA SISTEMA DI FISSAGGIO A TERRA

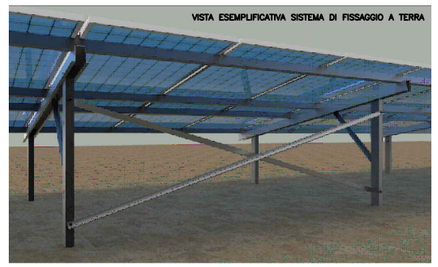

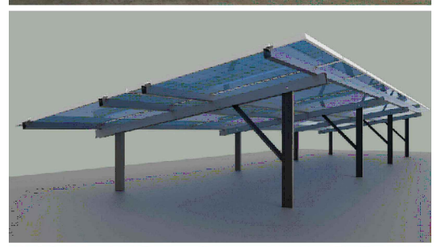

COMUNE DI MORARO — REGIONE AUTONOMA FRIULI VENEZIA GIULIA

isa isontina ambiente

REALIZZAZIONE DI UN IMPIANTO FOTOVOLTAICO A TERRA NEL COMUNE DI MORARO SITO IN VIA GESIMIS 3 – MORARO (GO)

PROGETTO IMPIANTO FOTOVOLTAICO

tavola: ele.fv.03-pla-r0
scala: 1:400
data: Agosto 2024

PLANIMETRIA DISTRIBUZIONE STRINGHE E STRUTTURE IMPIANTO FOTOVOLTAICO

TEA Studio tecnico associato di progettazione impiantistica
Via Barone n.2/b 33059 FIUMICELLO (UD)
Via P. Besenghi n.16 34143 TRIESTE
tel. 0432.92.47.18 – e_mail: info@studiotecnicotea.it

AQS CERT ISO 9001:2015

Il Tecnico: Per. Ind. Fornasari Flavio

	Documento	Data	Descrizione	Disegnato	Controllato	Approvato
01	EMISSIONE	Agosto 2024	PROGETTO IMPIANTO FOTOVOLTAICO	Rover M.	Per. Ind. Fornasari	Per. Ind. Fornasari

file:

Questo disegno è di esclusiva proprietà dello Studio Tecnico Associato TEA e ne è vietata la riproduzione totale o parziale senza espressa autorizzazione del proprietario. I diritti saranno tutelati a termini di legge.